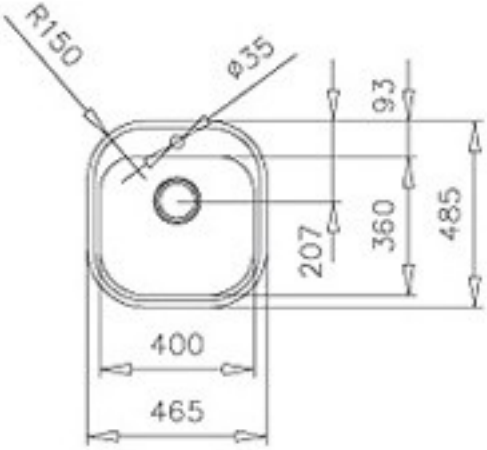
R150
ø35
93
360
485
207
400
465

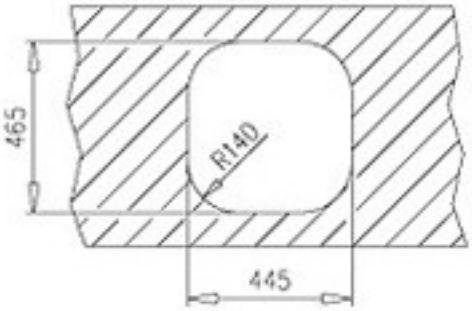
465
R140
445